Tm 2/2 2922

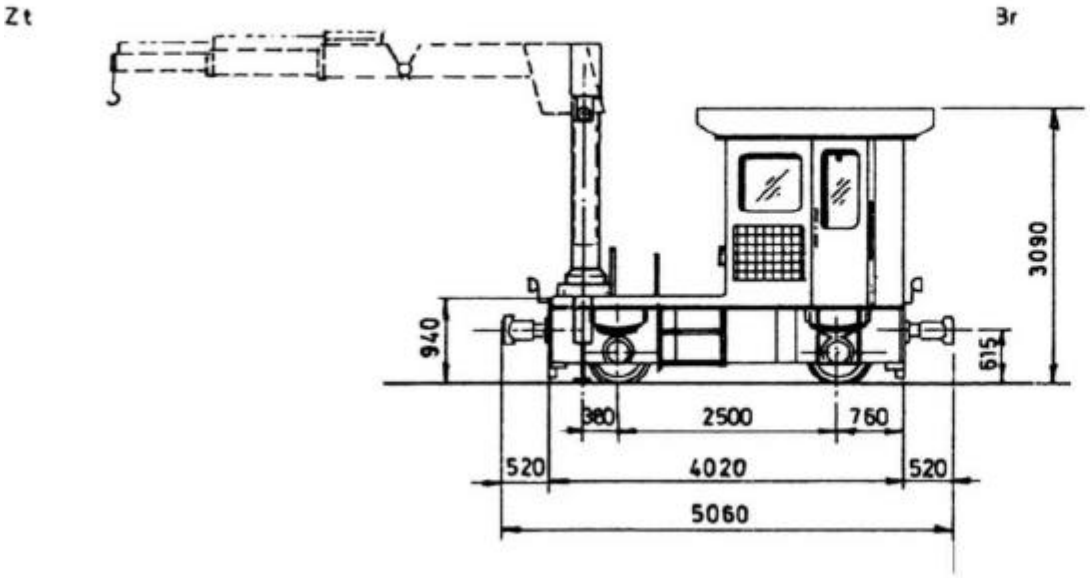

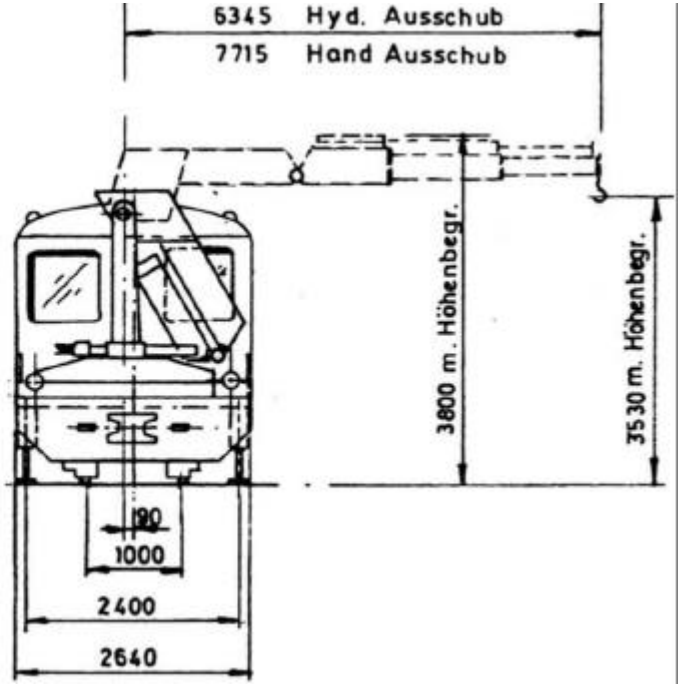

Triebraddurchmesser	750 mm
Dienstgewicht	10.2 t
Ladegewicht	0.8 t
Max. Anfahrzugkraft am Rad	25,5 kN
Motorleistung	38 kW bei 1500 U/min
Max. Geschwindigkeit	
als Triebfahrzeug	30 km/h
im Schlepp	55 km/h
Brennstoff	Rohöl
Inbetriebsetzung	1959
Umbau	1981
Baufirmen	Raco